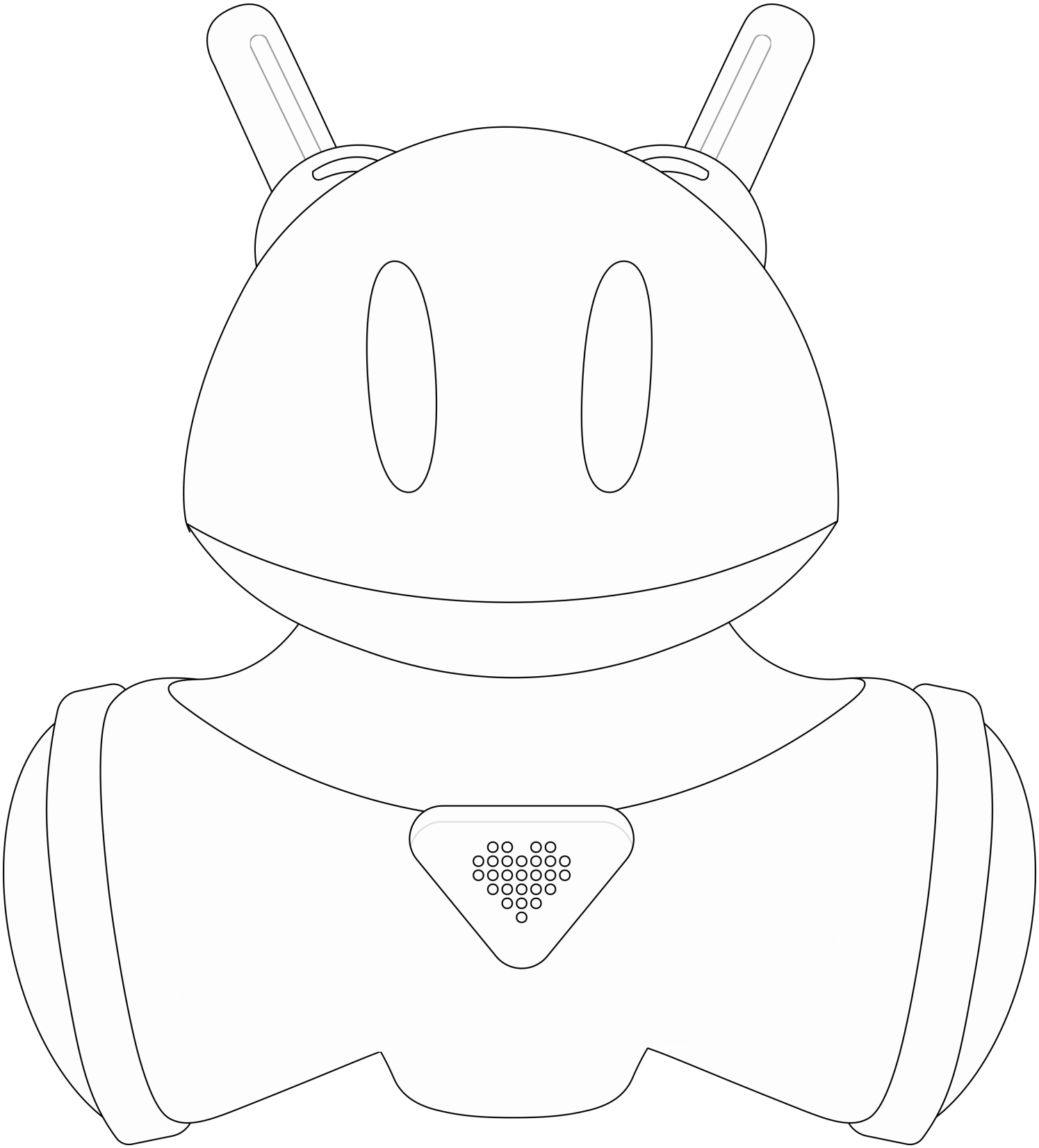

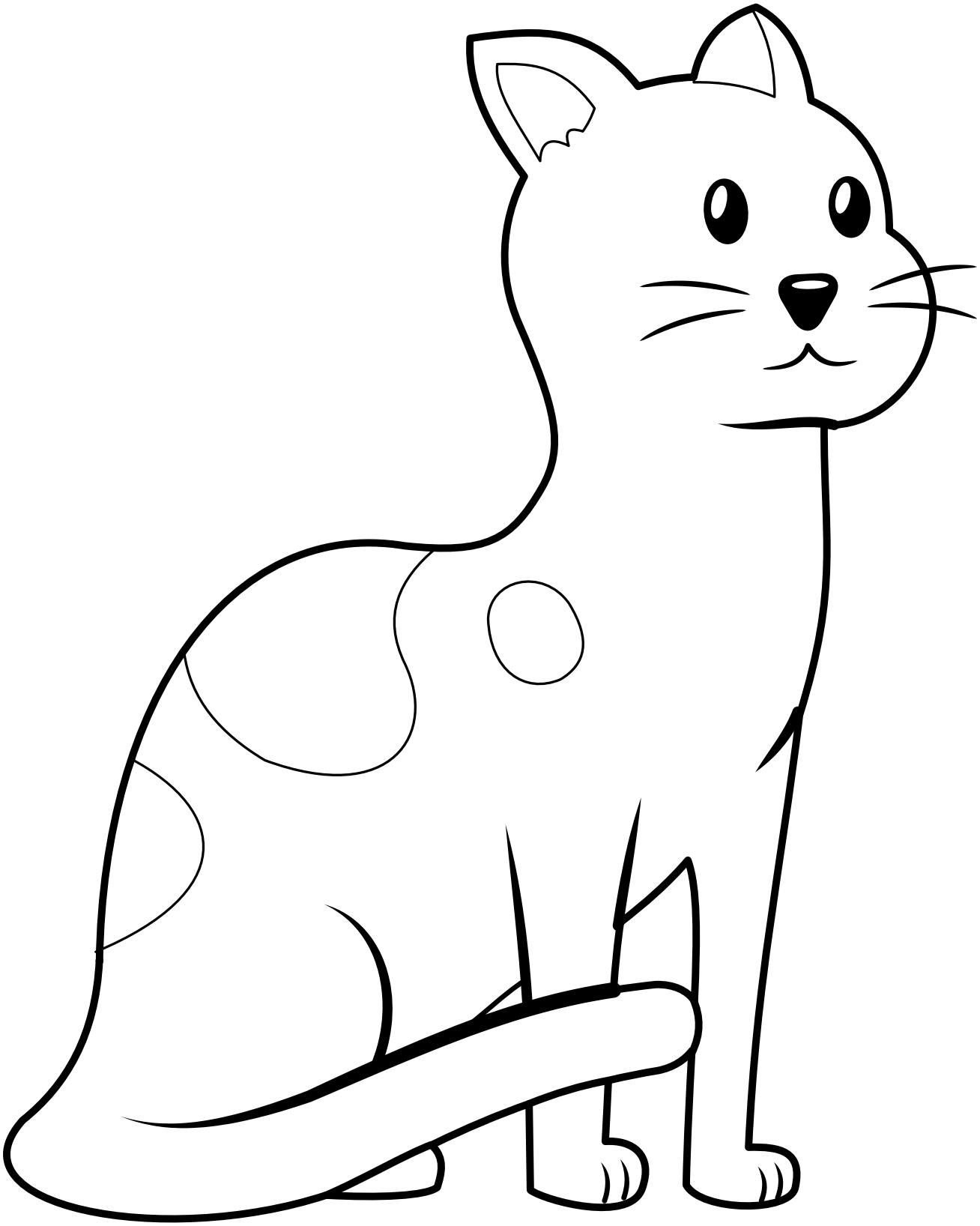

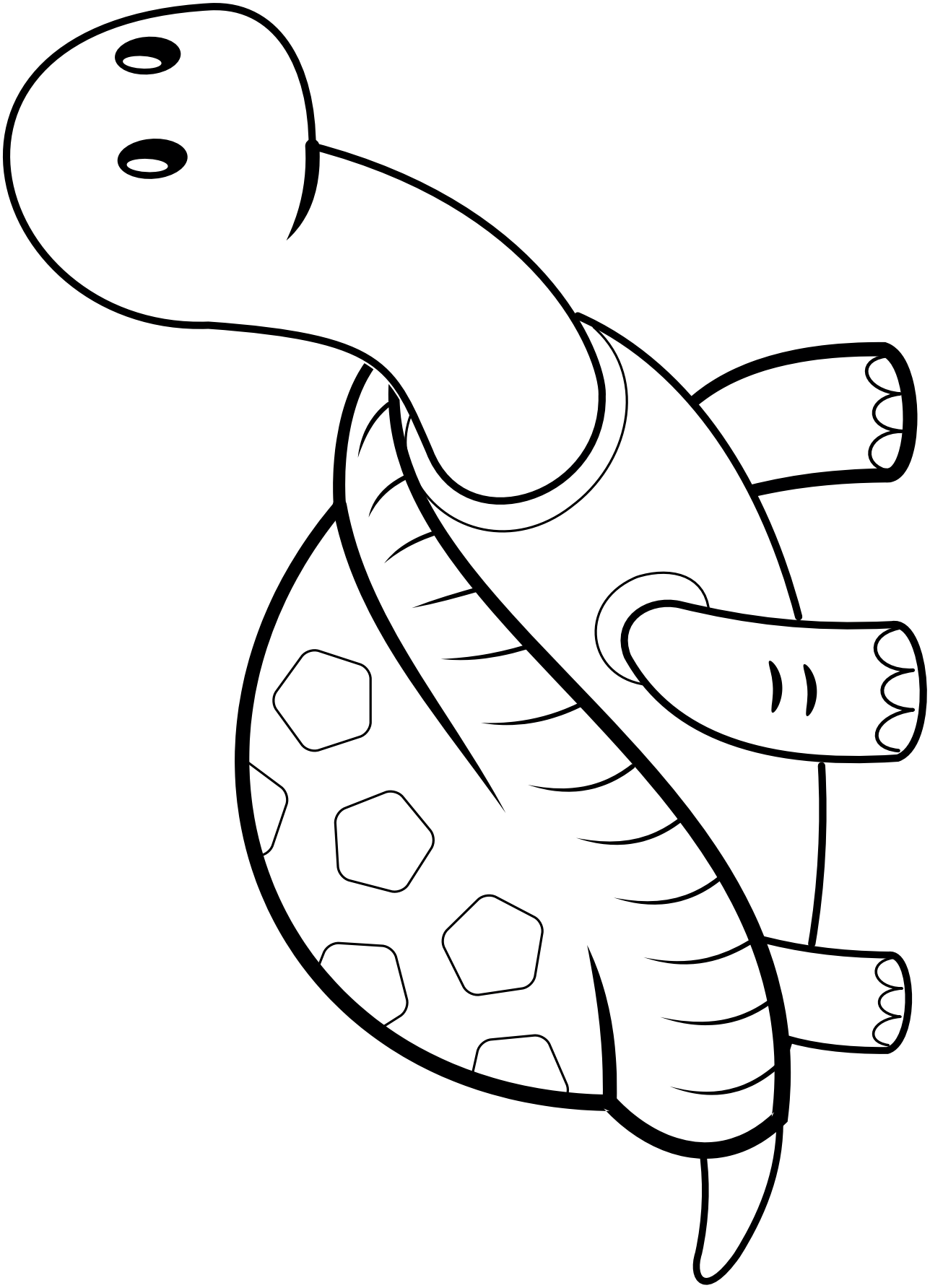

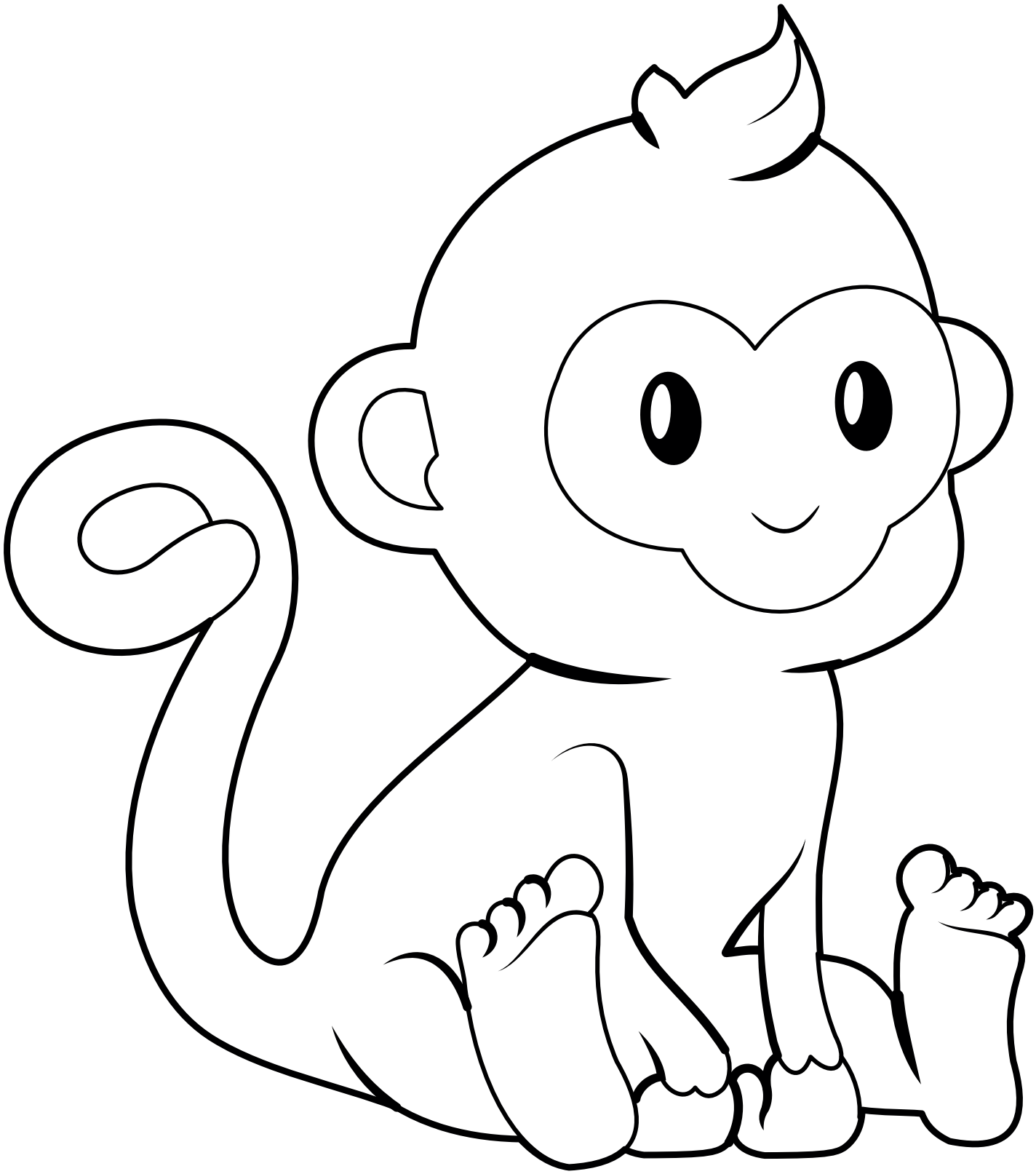

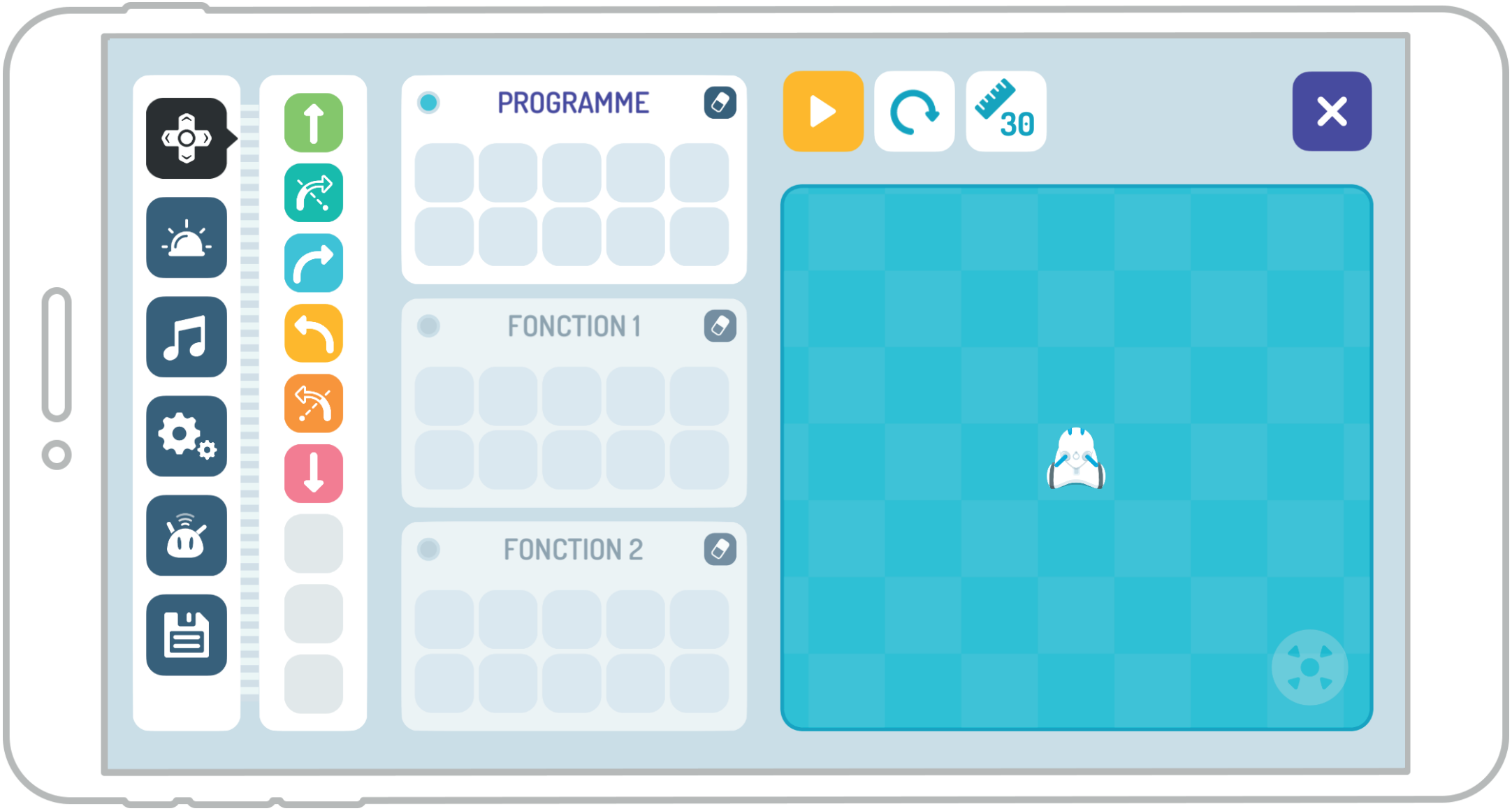
PROGRAMME
FONCTION 1
FONCTION 2
30

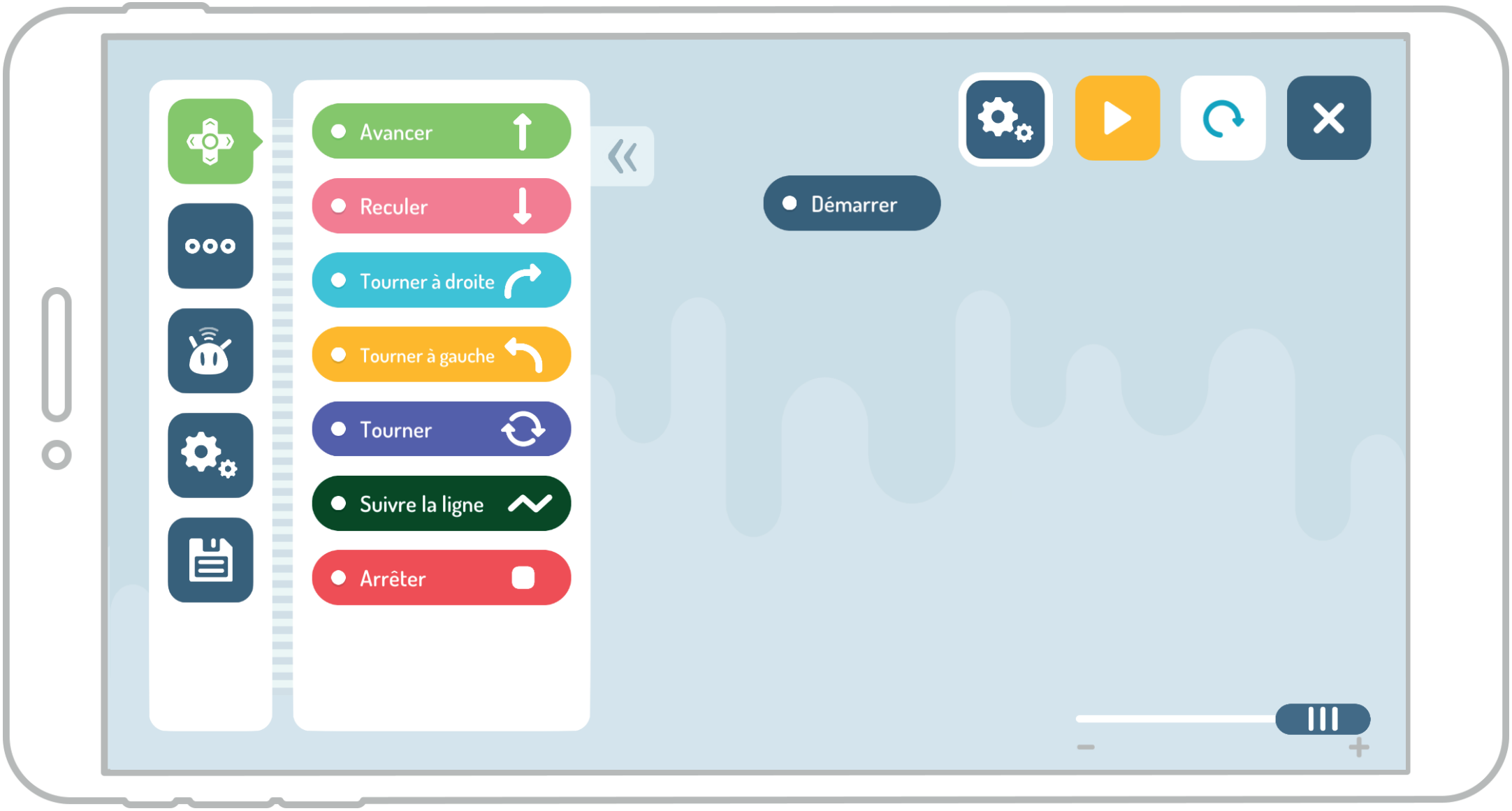
Avancer
Reculer
Tourner à droite
Tourner à gauche
Tourner
Suivre la ligne
Arrêter
Démarrer

Avancer

Tourne à droite

Tourne à gauche

Reculer

Arrêter

Tourne en round

1

2

3

4

5

6

8

7

9

10

11

12

13

14

15

16

17

18

19

20

21

22

23

24

2, 4, 6,
8, 10, 12,
14, 16,
18, 20

1, 3, 5,
7, 9, 11,
13, 15,
17, 19

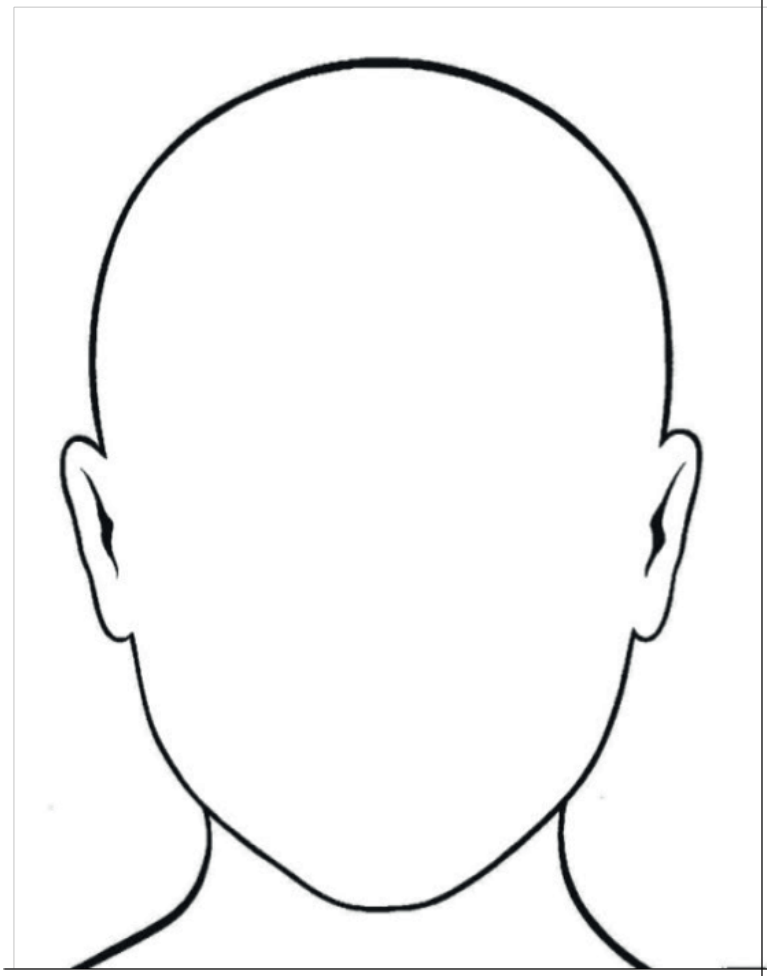

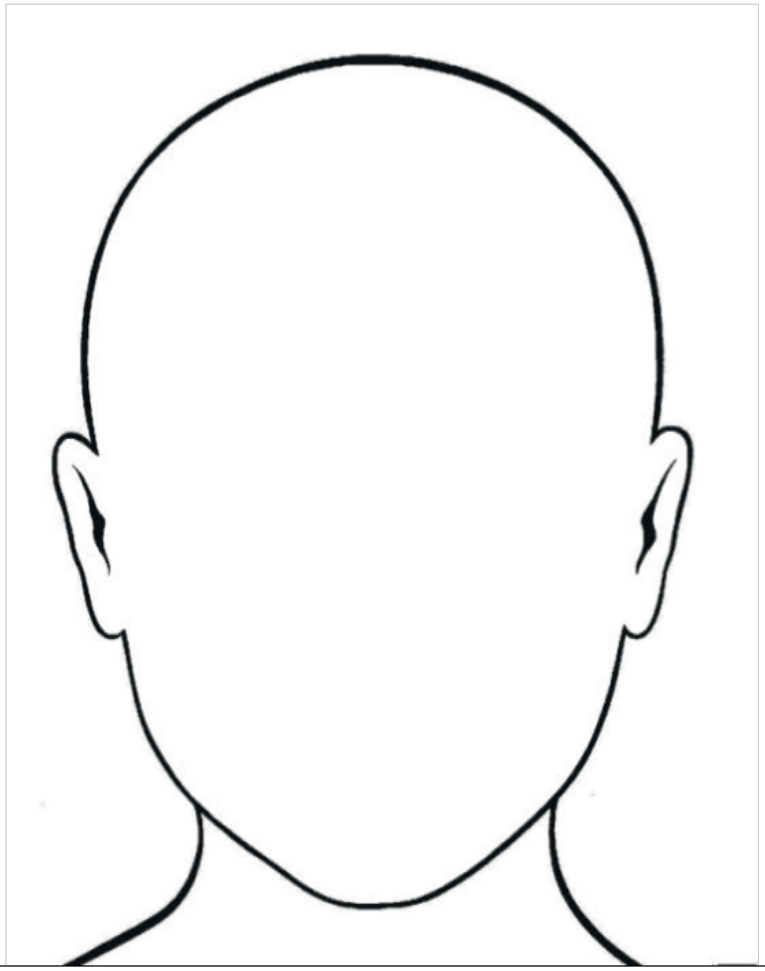

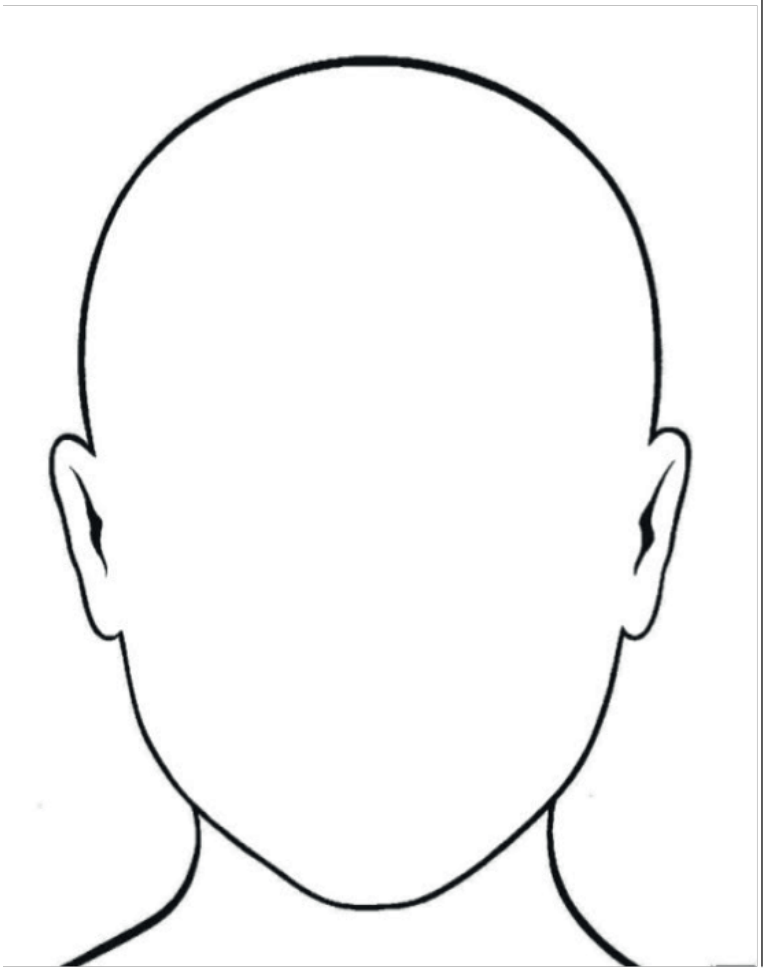

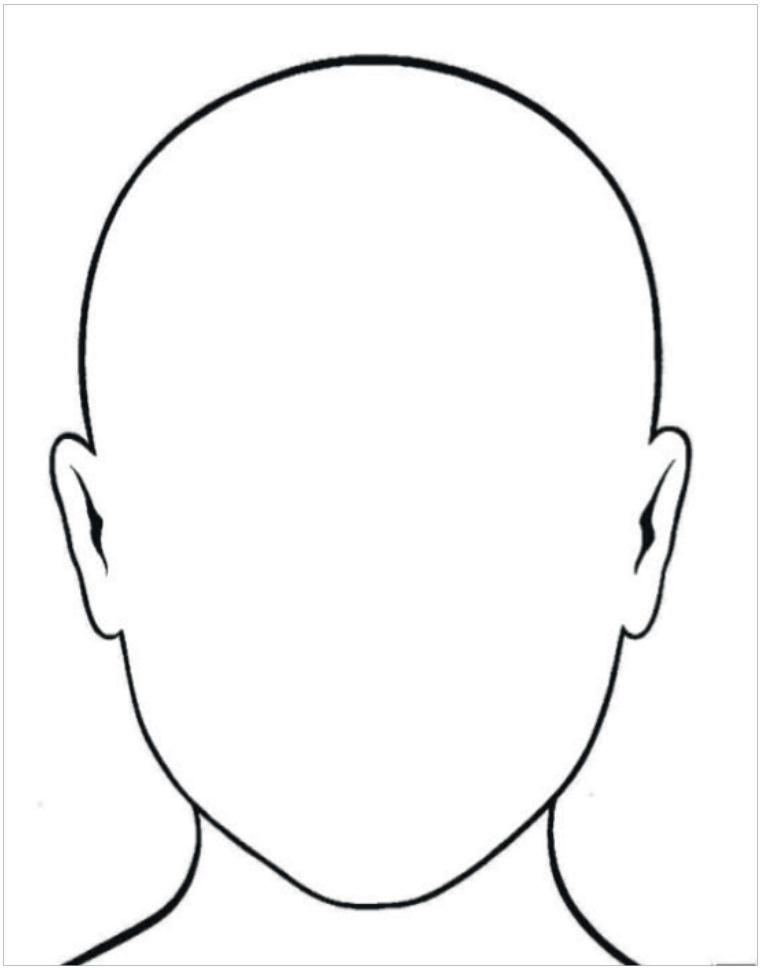

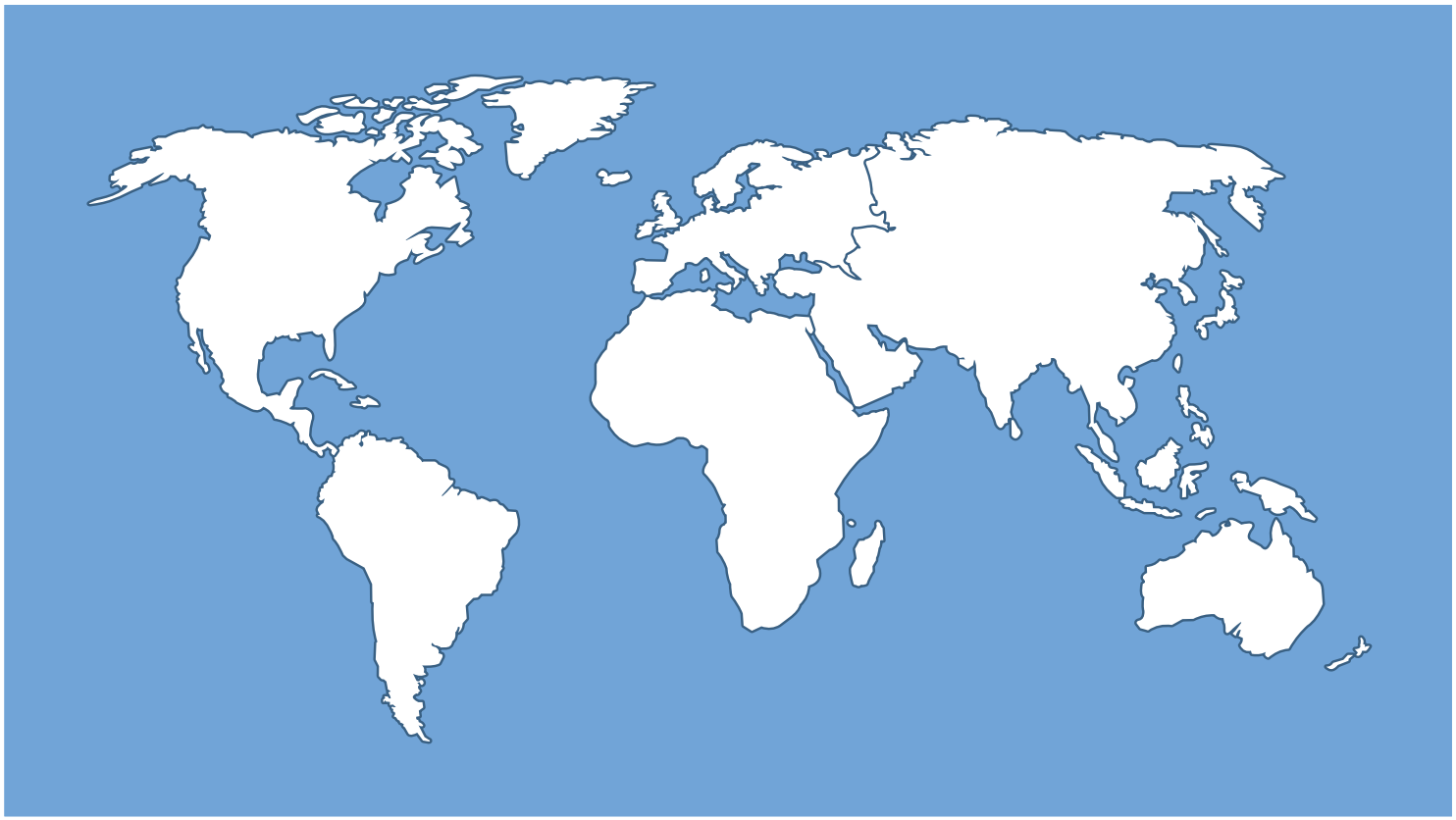

AFRIQUE

AMÉRIQUE DU NORD

AMERIQUE DU SUD

EUROPE

ASIE

ANTARCTIQUE

AUSTRALIE

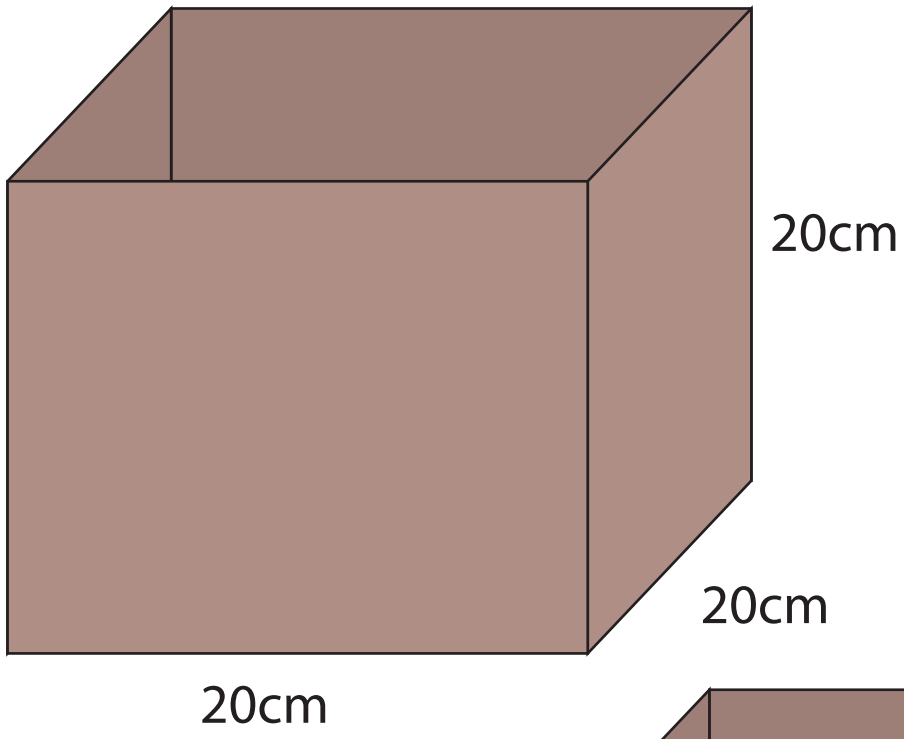
20cm
20cm
20cm

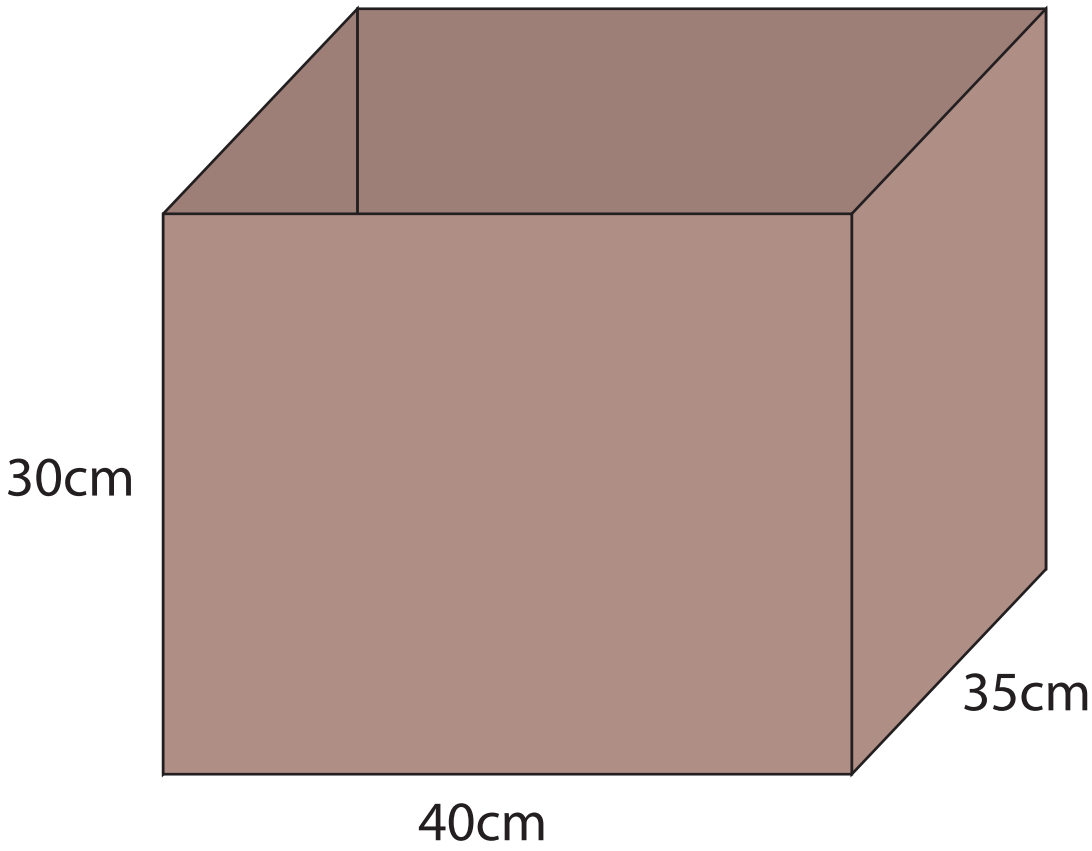
30cm
35cm
40cm

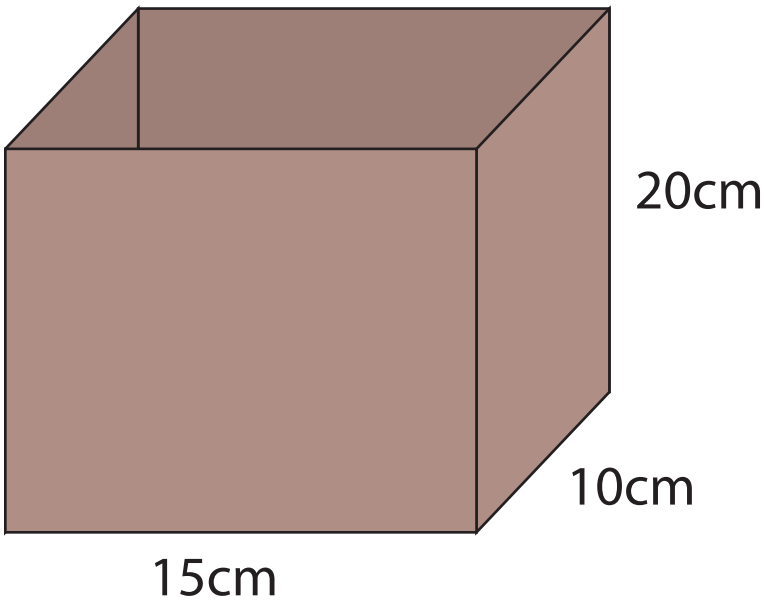
20cm
10cm
15cm